Combination equipment

BBPE360.4KP

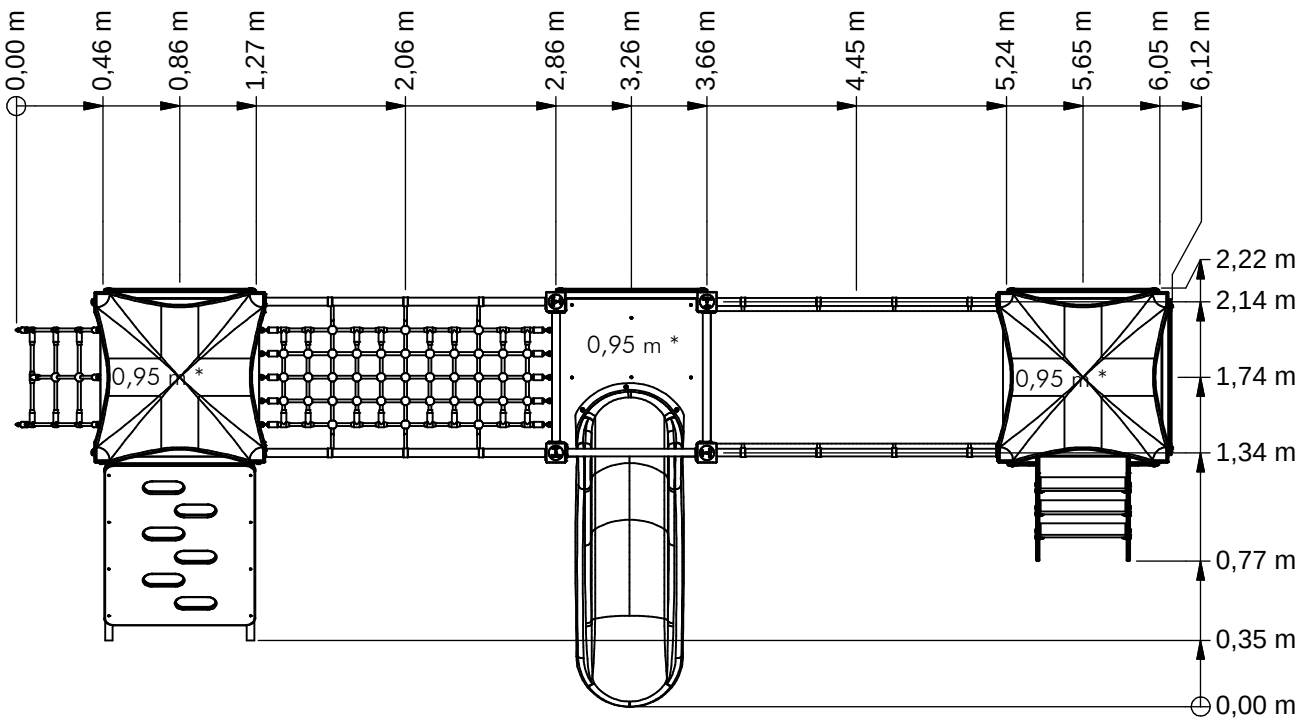

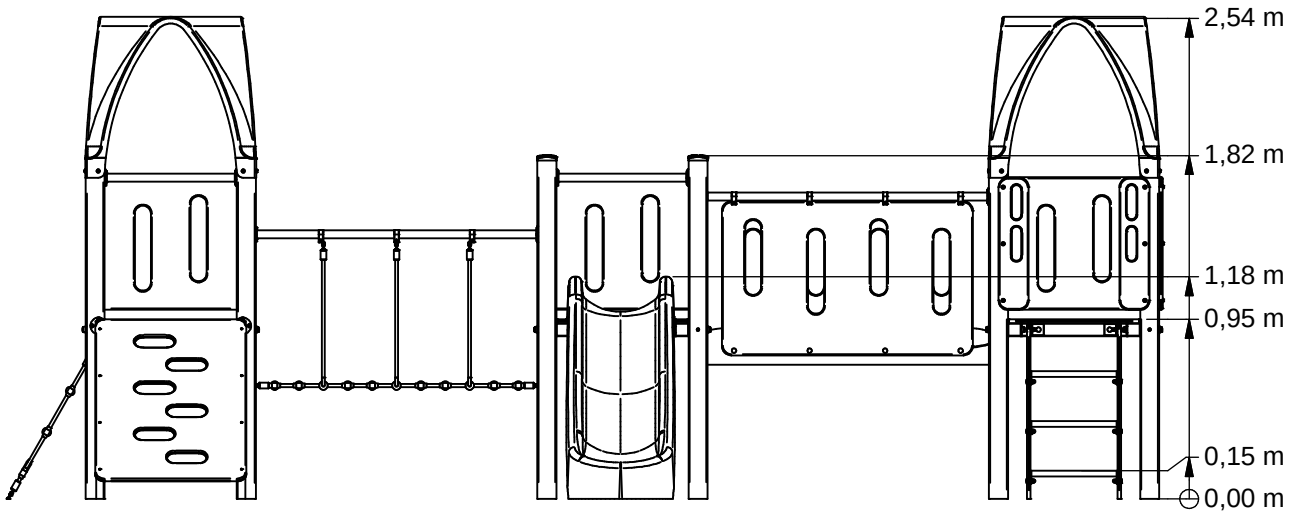

* Vloerhoogte (Floor height)

BOER SPEELTOESTELLEN	Benaming *Title* Klimklauter 3 torens	Tekening *Drawing*	TOE BBP 360 4KP
	Opmerking *Comment* Basic Play		
	Datum *Date* 30-1-2015		**Hoofdafmetingen** *Main dimensions*

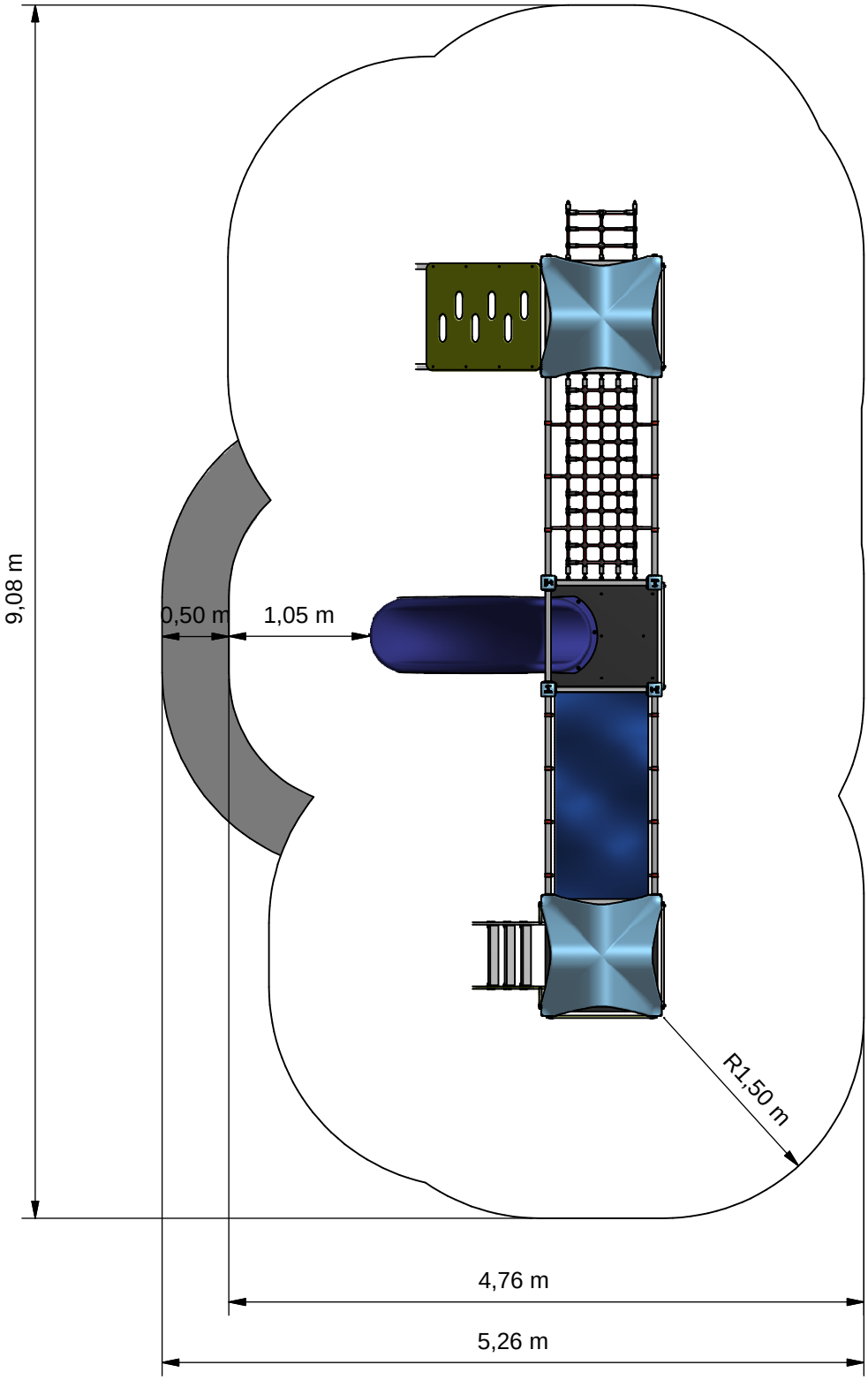

Opvangzone
Impact area
Obstakelvrije zone
Obstacle free zone

BOER SPEELTOESTELLEN

Benaming *Title*	Klimklauter 3 torens
Opmerking *Comment*	Basic Play
Datum *Date*	30-1-2015

Tekening *Drawing*

TOE BBP 360 4KP

Obstakelvrije zone *Obstacle free zone*

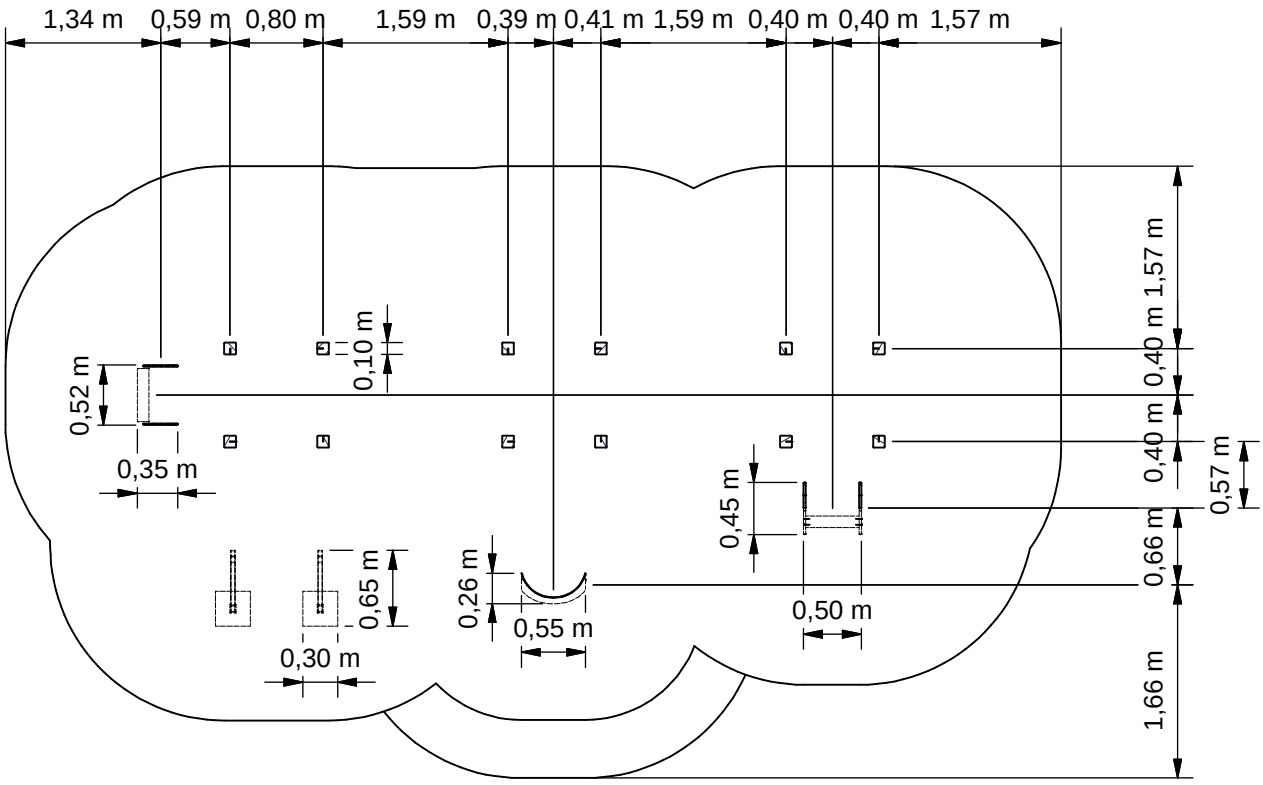

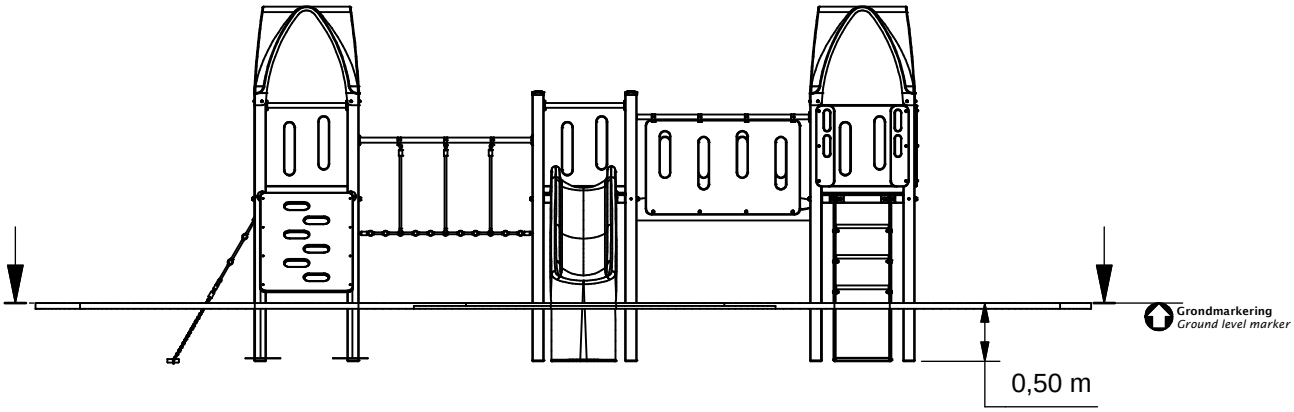

Benaming *Title*	Klimklauter 3 torens	Tekening *Drawing*	TOE BBP 360 4KP
Opmerking *Comment*	Basic Play		
Datum *Date*	30-1-2015		**Bodemplan** *Groundplan*

BOER SPEELTOESTELLEN

Geleverde modules:
Zie tabel

Montageinstructie:
- De hoofdmaten geven de maten van de staanders en vloeren aan
- De detailtekeningen geven specifiek de maten van de verbindingen aan
- De modules met buizen zijn op de tekeningen bemaat op bovenkant kopplaat
- Overige modules zijn bemaat op de bovenkant (klimwanden, paalkappen, etc.)

Montagevolgorde:
1 - Graaf de gaten volgens het bodemplan
2 - Bouw drie keer een toren op uit 1(+11), 2 en 5
3 - Assembleer de overige modules met behulp van de moduletekeningen
4 - Plaats twee keer 3, verbind deze aan vier keer 1
5 - Plaats 4, verbind deze aan 2
6 - Plaats 6, 7 en 9 verbind deze aan twee keer 1
7 - Plaats 8, verbind deze aan twee keer 1 en 2
8 - Plaats 10, verbind deze tussen twee torens aan vier keer 1
9 - Plaats 12, verbind deze tussen twee torens aan vier keer 1
10 - Controleer of het toestel voldoet aan de afmetingen zoals op blad 'afmetingen'
11 - Dicht de gaten en verdicht het zand

Controles:
1 - Correcte opbouw en alle bevestigingsmiddelen
2 - Controleer de afmetingen van de valbodem t.o.v. het toestel

Supplied modules:
See table

Assembly instruction:
- The main dimensions indicate the dimensions of the posts and floors
- The detailed dimensions show the specific dimensions of the connections
- The modules which contain tubes are dimensioned at the top of the flanges
- Other modules are dimensioned at the top (climbing walls, caps for the posts, etc.)

Assembly sequence:
1 - Dig the holes according to the ground plan
2 - Assemble three towers out of 1(+11), 2 and 5
3 - Assemble the remaining modules using the module drawings
4 - Place two times 3, attach it to four times 1
5 - Place 4, attach it to 2
6 - Place 6, 7 and 9, attach them to two times 1
7 - Place 8, attach it to two times 1 and 2
8 - Place 10, attach it between two towers to four times 1
9 - Place 12, attach it between two towers to four times 1
10 - Check that the equipment conforms to the dimensions shown on sheet 'dimensions'
11 - Close the holes and compact the sand

Checks:
1 - Correct assembly and all the fasteners
2 - Check the dimensions of the safety area with regard to the play equipment

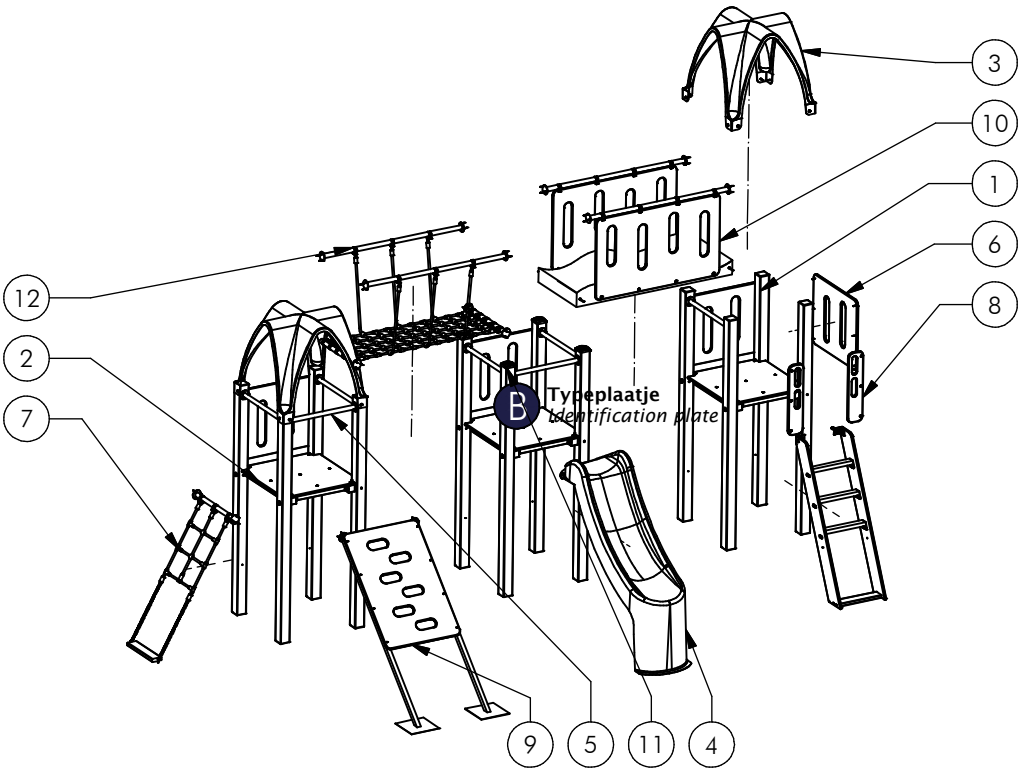

Nr	#	Type	Progr.	Volgnr	Bew.	Rev.	Benaming	Opmerking
1	12	MOD	BBP	001	K		Staander 0,95m	Boer Basics
2	3	MOD	BBP	004	A		Vloer	Boer Basic play
3	2	MOD	BBP	005	G		Dak	Boer Basic play
4	1	MOD	BBP	006	G		Glijbaan 0,95m	Boer Basic play
5	7	MOD	BBP	009	G	A	Railing	Boer Basic play
6	4	MOD	BBP	010	G		Wand streep	Boer Basic play
7	1	MOD	BBP	036	G		Inloopnet 1m	Boer Basic Play
8	1	MOD	BBP	039	G	A	Trap 0,95m	Boer Basic Play
9	1	MOD	BBP	042	G	A	Oploopwand schuin	Boer Basic Play
10	1	MOD	BBP	045	G		Wildwaterbrug	Boer Basic Play
11	4	MOD	BBP	046	G		Paalkap	100x100
12	1	MOD	BBP	052	G		Hangbrug	Boer Basic Play

BOER SPEELTOESTELLEN

Benaming *Title*: Klimklauter 3 torens
Opmerking *Comment*: Basic Play
Datum *Date*: 30-1-2015
Tekening *Drawing*: TOE BBP 360 4KP

Modules *Modules*

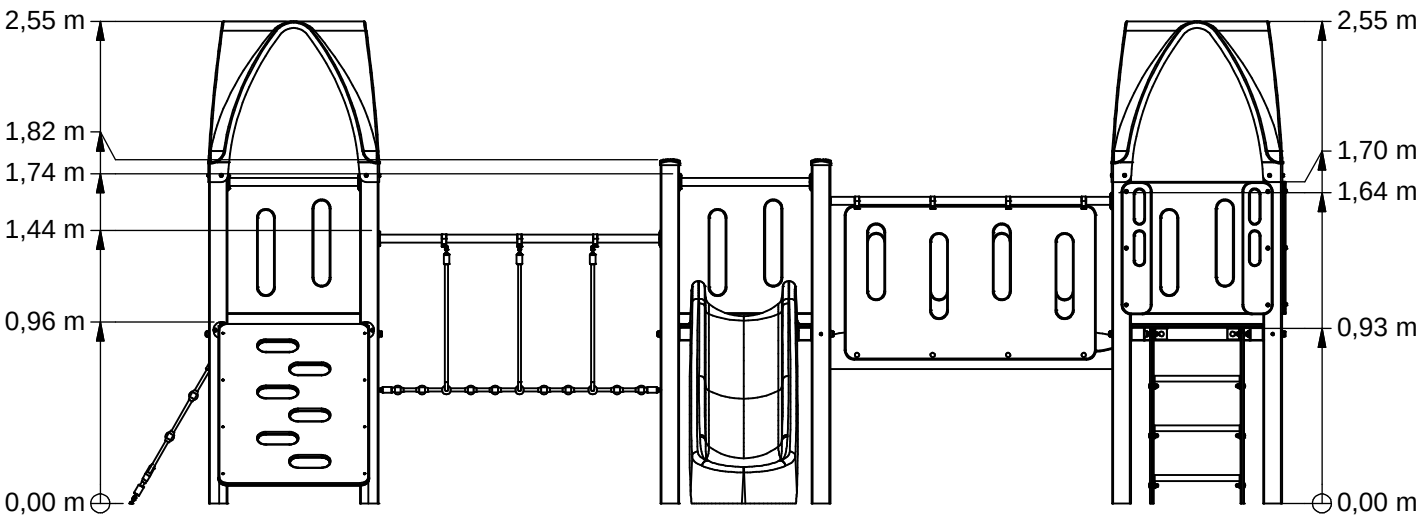

Voor (Front)

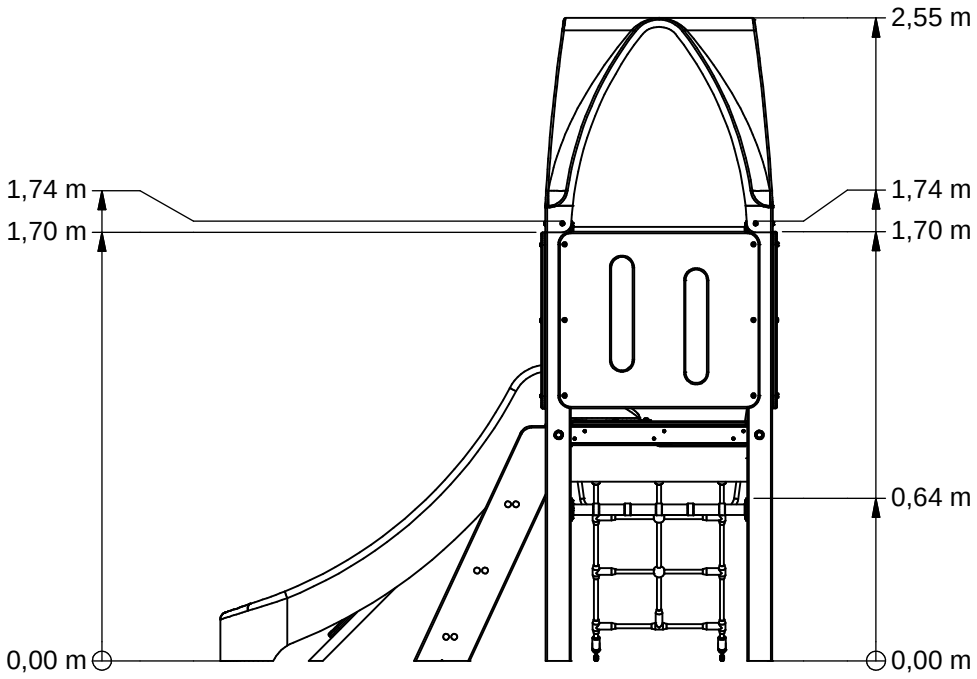

Rechts (Right)

Benaming *Title*	Klimklauter 3 torens	Tekening *Drawing*	TOE BBP 360 4KP
Opmerking *Comment*	Basic Play		
Datum *Date*	30-1-2015		**Afmetingen** *Dimensions*

BOER SPEELTOESTELLEN

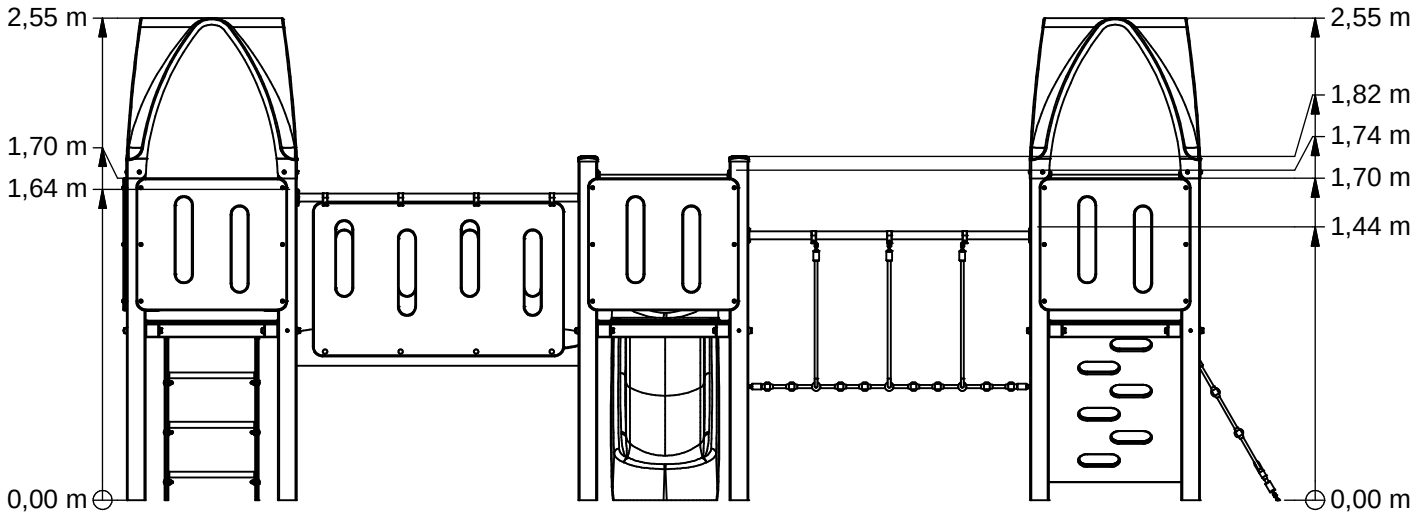

Achter (Back)

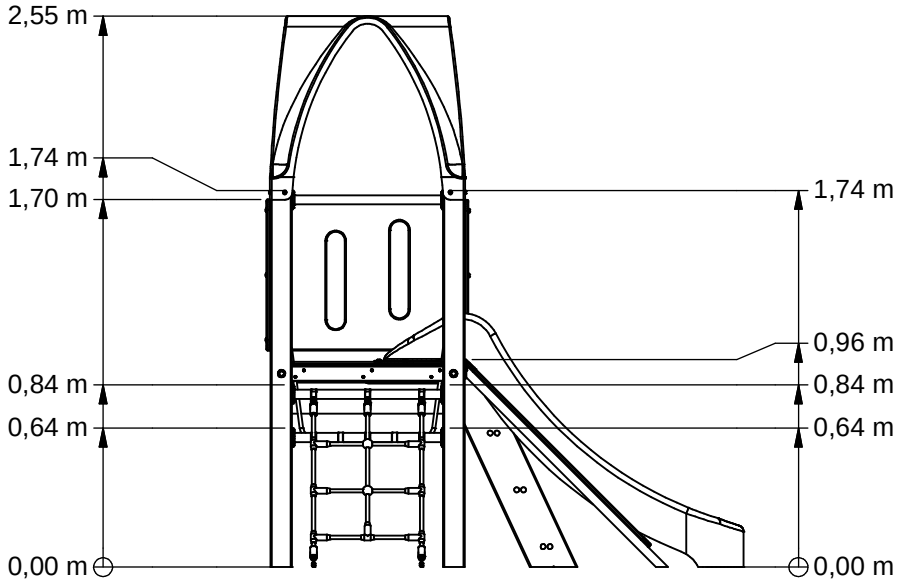

Links (Left)

BOER SPEELTOESTELLEN

Benaming *Title*	Klimklauter 3 torens
Opmerking *Comment*	Basic Play
Datum *Date*	30-1-2015

Tekening *Drawing*

TOE BBP 360 4KP

Afmetingen *Dimensions*

BBPE360.4KP

Combination equipment

LOGBOOK

(Onderstaand logboek kan gebruikt worden om te voldoen aan de eisen, gesteld in artikel 14 van het Warenwetbesluit Attractie- en Speeltoestellen)

Type indication	Basic Play
Product code	BBPE360.4KP
Name of equipment	Klimklauter 3 torens/2 dakjes
Maximum height of fall	1,0 m
Year of construction	2017
Certificate	136632
inspection authority	Keurmerkinstituut Groeneweg 2e, Zoetermeer - 2718AA Zoetermeer
Name manufacturer	BOERplay Hyacintstraat 2 - 4255 HX Nieuwendijk Phone: +31 (0)183 40 23 66 Fax: +31 (0)183 40 35 64
name installer	_____
	_____
Description of equipment	Combination equipment
Location of equipment	_____

Data about the owner of the play equipment

Name:	_____
Address:	_____
Postcode and town:	_____
Contact person:	_____
Telephone number:	_____

Data about the administrator of the play equipment

Name:	_____
Address:	_____
Postcode and town:	_____
Contact person:	_____
Telephone number:	_____

Certificaat

KEURMERKINSTITUUT

Warenwetbesluit attractie- en speeltoestellen

Certificaat van goedkeuring afgegeven door Keurmerkinstituut (aangewezen bij ministeriële beschikking van 8 juni 2004, VGB/P&L 2478562).

Certificaat nr.:	134514		
Dossier nr.:	10195 .32	Serie / Enkel:	S
Betreft:	Klimklauter met 3 torens en 2 dakjes		
Aanduidingen:	BBP.360.4XY		
Eigenaar/houder:	Boer speeltoestellen b.v. Postbus 10 4255 ZG Nieuwendijk		
Soort toestel:	Drie torens met 2 dakjes, verbonden met wildwaterbrug en balanceernet, trapje, oploopwand, inloopnet en glijbaan		
Fabrikant:	Boer speeltoestellen b.v., Nieuwendijk		
Jaar van fabricage:	2015		
Leverancier:	Boer speeltoestellen b.v., Nieuwendijk		
Jaar van leverantie:	2015		
Datum keuring:	11 maart 2015		

Keurmerkinstituut, Groeneweg 2 te Zoetermeer, verklaart dat het bovenvermelde toestel voldoet aan de vervaardigingsvoorschriften genoemd in het Warenwetbesluit attractie- en speeltoestellen (Staatsblad 474, 27 september 1996).
Beoordelingscriteria NEN-EN 1176-1:2008 en NEN-EN 1176-3:2008.

drs. W. van Weperen
directeur

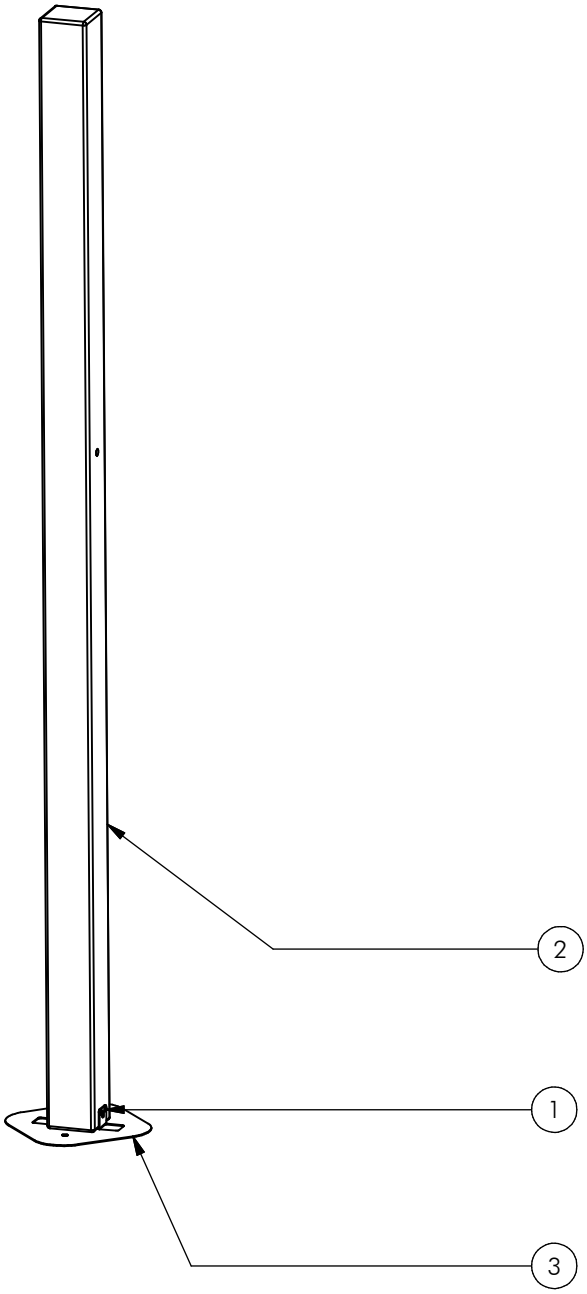

Nr	#	Type	Progr.	Volgnr	Bew.	Rev.	Benaming	Opmerking
1	4	BSR	002	005	050		Schroef Assy	5 x 50 - RVS A2-70
2	1	KST	BBP	021			Staander 2,3m	0,95m vloer
3	1	OME	VRB	903	VZP	C	Voetplaat	100 x 100

BOER SPEELTOESTELLEN

Benaming *Title* Staander 0,95m

Opmerking *Comment* Boer Basics

Datum *Date* 28-7-2016

Tekening *Drawing* MOD BBP 001 K A

Samenstelling module *Assembly module*

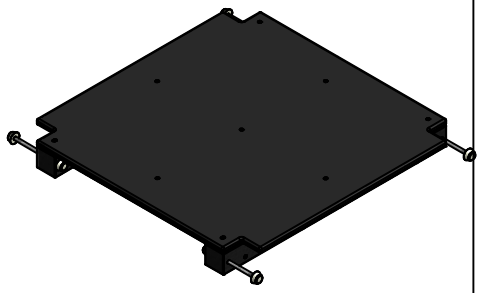

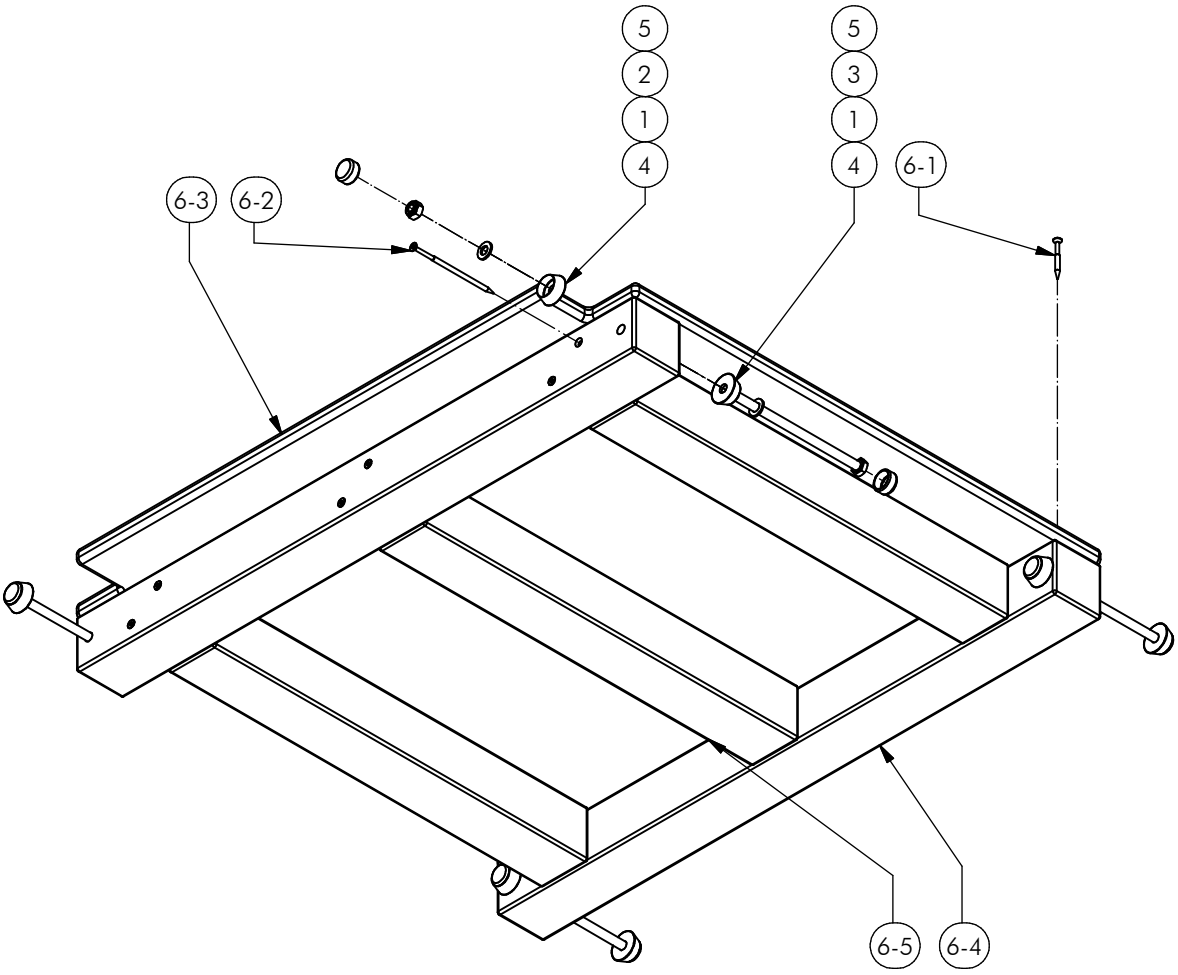

Nr.	#	Type	Progr.	Volgnr	Bew.	Rev.	Benaming	Opmerking
1	8	BSV	030	010	002		SLUITRING	M10 VZ
2	4	BSV	010	010	010		Borgmoer	M10 - VZ 8.8
3	4	BSV	021	010	183		Zeskantbout ISO 4014	M10 x 183 - VZ 8.8
4	8	KST	DON	011	020		interplay donut M10 wit	84395000012
5	8	KST	DOP	011	020		interplay dop M10 wit	84395000014
6	1	SMD	BBP	004	G		VLOER	BOER BASIC PLAY
6-2	12	BSR	002	005	120		Schroef Assy	5 x 120 - RVS A2-70
6-1	9	BSR	002	005	050		Schroef Assy	5 x 50 - RVS A2-70
6-3	1	KST	BBP	007		A	Vloerplaat	LDPE anti-slip
6-4	2	KST	BBP	017		B	Langsregel vloer	Boer Basic Play
6-5	3	KST	BBP	018			ReBo 70 x 70	560mm lang

BOER SPEELTOESTELLEN

Benaming *Title*: Vloer

Opmerking *Comment*: Boer Basic play

Datum *Date*: 26-11-2015

Tekening *Drawing*: MOD BBP 004 A A

Samenstelling module *Assembly module*

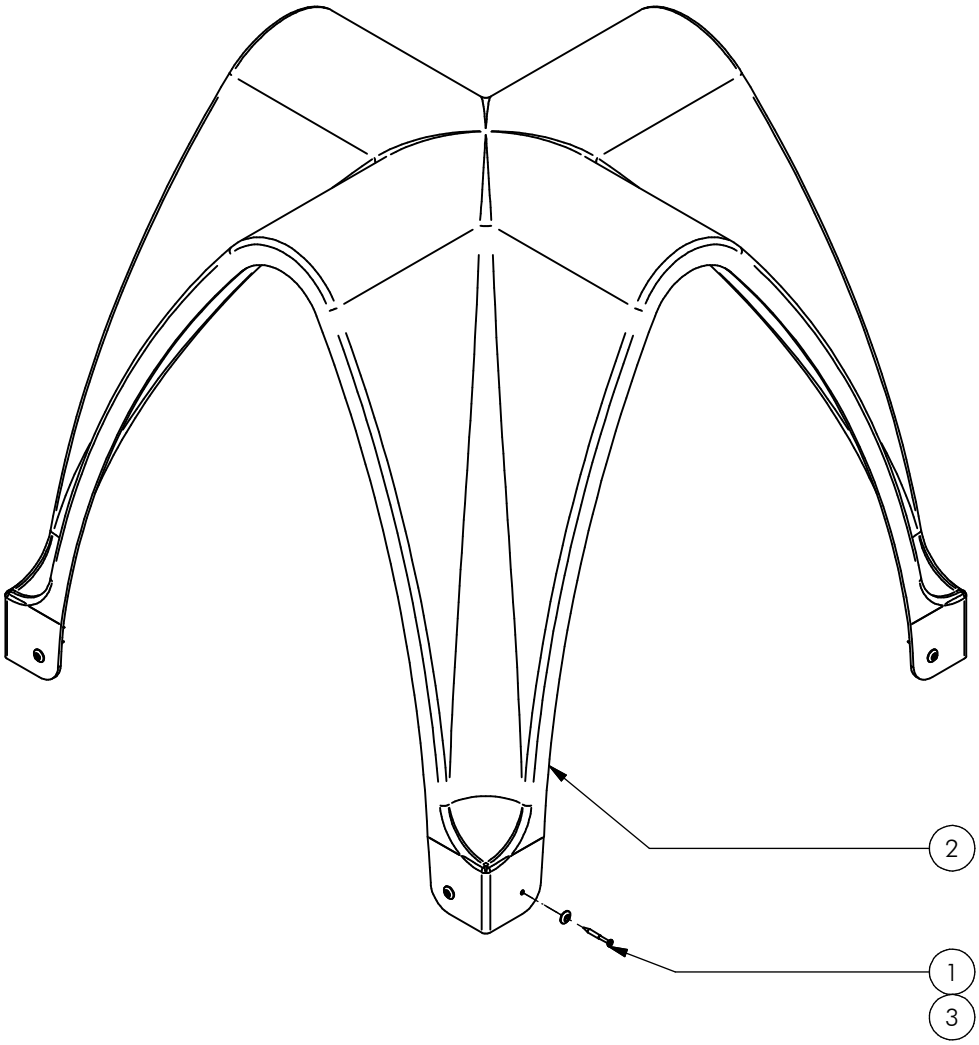

Nr	#	Type	Progr.	Volgnr	Bew.	Rev.	Benaming	Opmerking
1	8	BSR	002	005	050		SCHROEF	5 x 50
2	1	KST	BBP	001			Dak polyester	Boer Basics
3	8	KST	ROR	006	000		ROZETRING M5	ZWART

BOER SPEELTOESTELLEN

Benaming *Title*: Dak

Opmerking *Comment*: Boer Basic play

Datum *Date*: 31-3-2014

Tekening *Drawing*: MOD BBP 005 G

Samenstelling module *Assembly module*

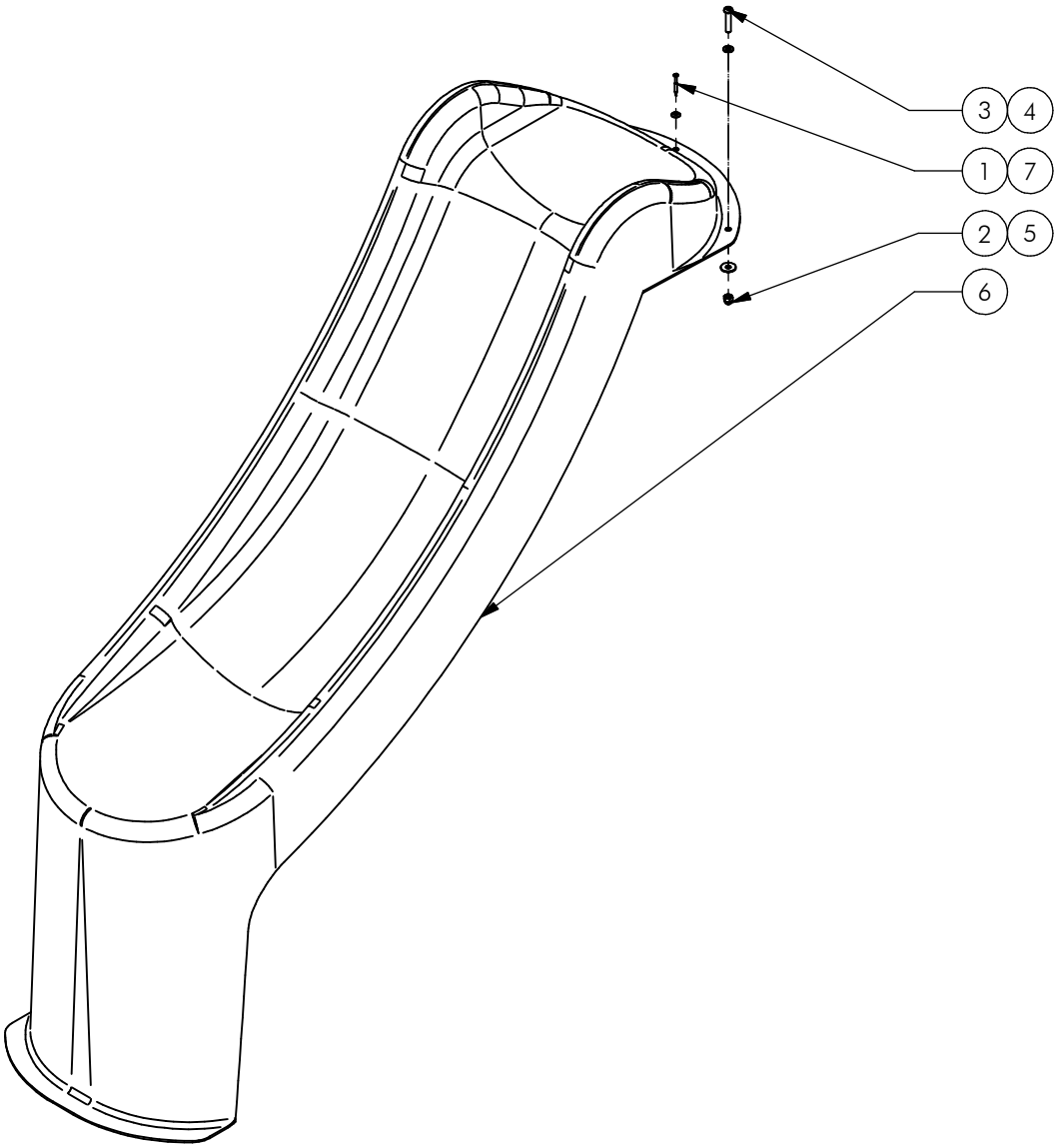

Let op: toestel bij voorkeur niet met de glijbaan op het zuiden plaatsen.

Attention: it is advisable not to oriënt playground equipment with the slide facing south

Nr	*#*	*Type*	*Progr.*	*Volgnr*	*Bew.*	*Rev.*	*Benaming*	*Opmerking*
1	1	BSR	002	005	050		SCHROEF	5 x 50
2	3	BSR	011	010	020		DOPMOER	BORG RVS M10
3	3	BSR	023	010	050		Bolkopbout ISO 7380	M10 x 50 - RVS A2-70
4	3	BSR	030	010	002		SLUITRING	M10
5	3	BSR	035	010	030		Carrosserie ring	M10 - RVS A2-70
6	1	KST	BBP	002			Fast slide	Polyester 0,95 m
7	1	KST	ROR	006	000		ROZETRING M5	ZWART

BOER SPEELTOESTELLEN

Benaming *Title* Glijbaan 0,95m

Opmerking *Comment* Boer Basic play

Datum *Date* 24-4-2015

Tekening *Drawing* MOD BBP 006 G

Samenstelling module *Assembly module*

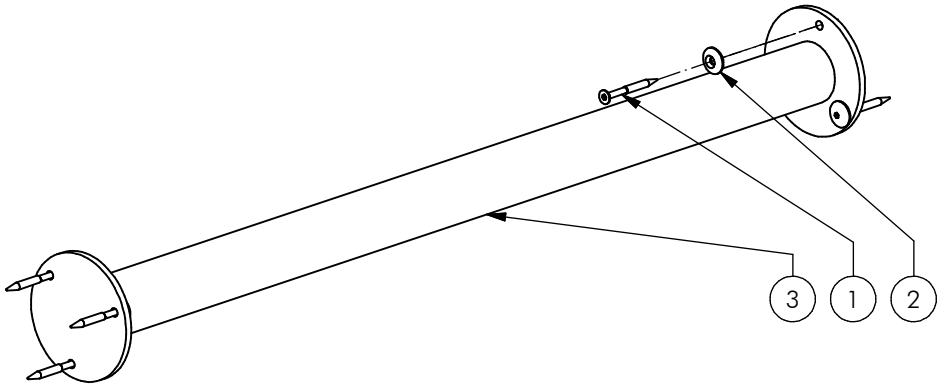

Nr	#	Type	Progr.	Volgnr	Bew.	Rev.	Benaming	Opmerking
1	6	BSR	002	005	050		SCHROEF	5 x 50
2	6	KST	ROR	006	000		ROZETRING M5	ZWART
3	1	SME	BBP	013			Railing voor klem	Boer Basics

BOER SPEELTOESTELLEN

Benaming *Title*: Railing

Opmerking *Comment*: Boer Basic play

Datum *Date*: 21-5-2014

Tekening *Drawing*: MOD BBP 009 G A

Samenstelling module *Assembly module*

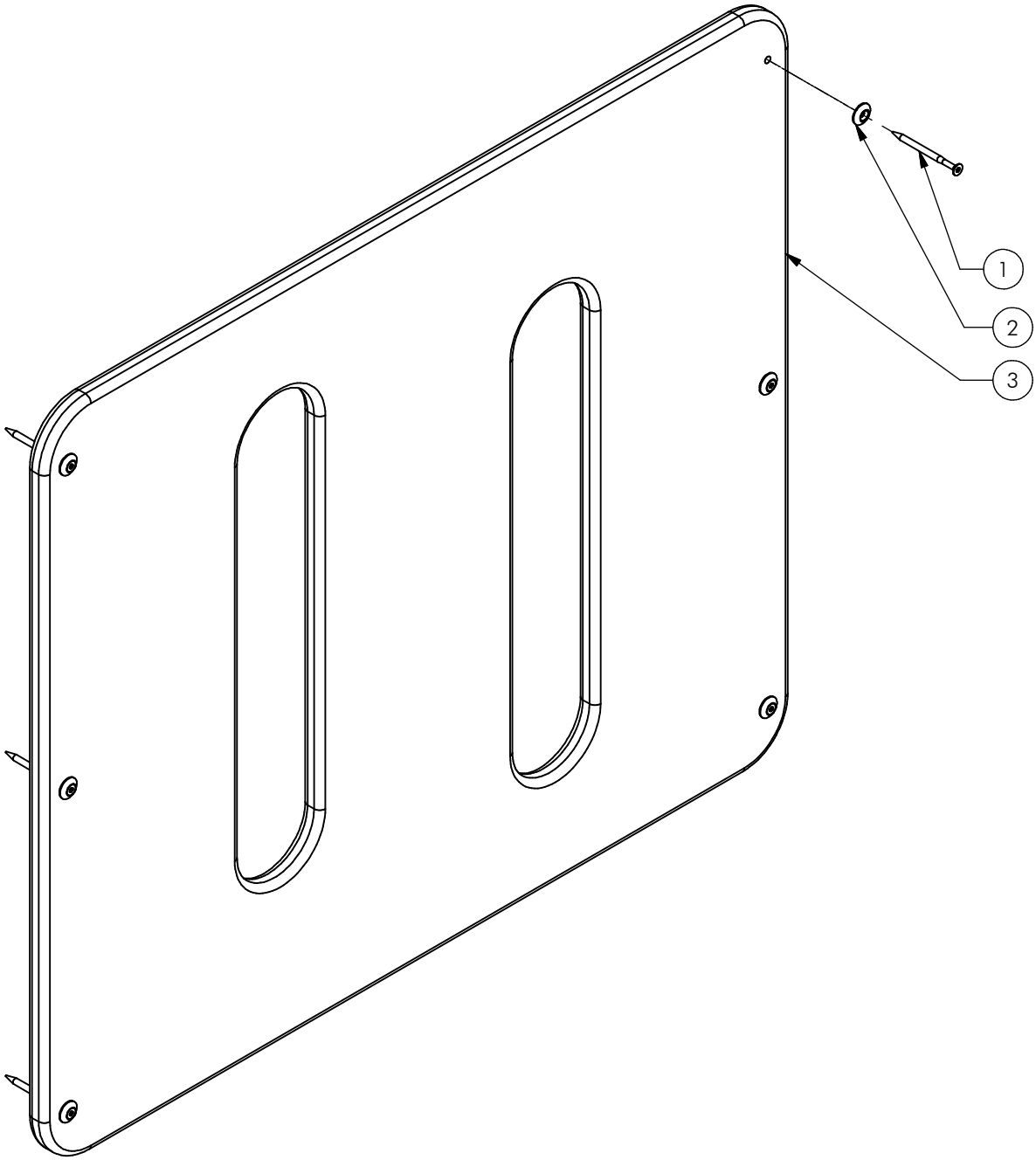

Nr	#	Type	Progr.	Volgnr	Bew.	Rev.	Benaming	Opmerking
1	6	BSR	002	005	070		Schroef Assy	5 x 70 - RVS A2-70
2	6	KST	ROR	006	000		ROZETRING M5	ZWART
3	1	OPE	BBP	001	061		Wand Streep	Basic Play

BOER SPEELTOESTELLEN

Benaming *Title*: Wand streep

Opmerking *Comment*: Boer Basic play

Datum *Date*: 31-3-2014

Tekening *Drawing*: MOD BBP 010 G

Samenstelling module *Assembly module*

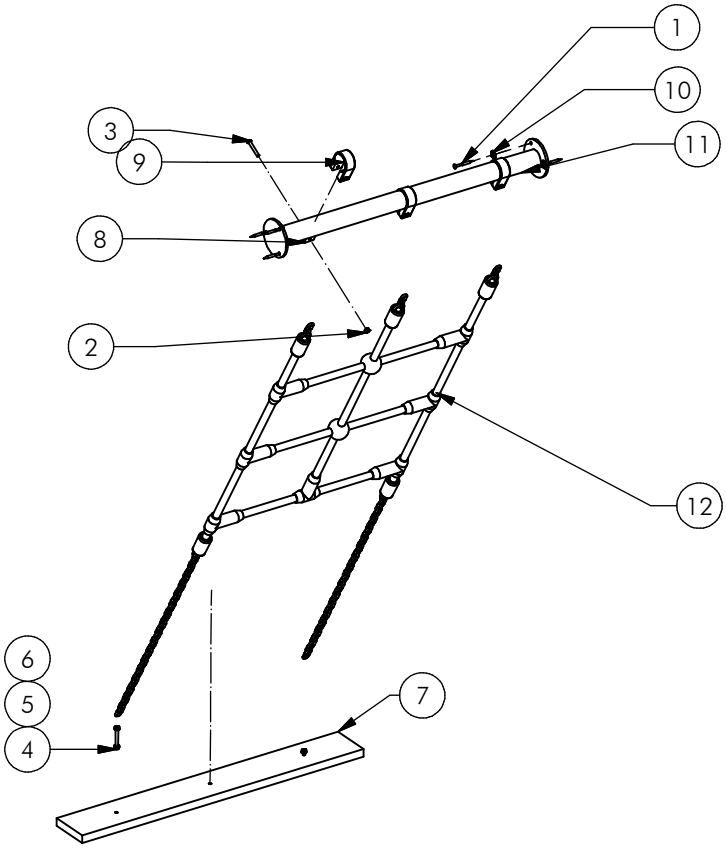

Nr	#	Type	Progr.	Volgnr	Bew.	Rev.	Benaming	Opmerking
1	6	BSR	002	005	050		SCHROEF	5 x 50
2	3	BSR	010	006	006		Borgmoer	M6 - RVS A2-70
3	3	BSR	025	006	040		Veiligheids Bout	Pin-Torx - RVS A2-70
4	2	BSV	017	006	005		Zeskantmoer	M6 - VZ 8.8
5	2	BSV	021	006	050		Zeskantbout ISO 4014	M6 x 50 - VZ 8.8
6	4	BSV	030	006	002		Sluitring	M6 - VZ 8.8
7	1	KST	APL	075			Ankerplaat	750x100x19
8	3	KST	BBP	006			Vulblok	touwkoppeling
9	3	KST	KLM	042	030		Klembeugel rood 42mm	80095001055
10	6	KST	ROR	006	000		ROZETRING M5	ZWART
11	1	SME	BBP	013			Railing voor klem	Boer Basics
12	1	SNT	BBP	009		A	Inloopnet 0,95m	Basic Play

BOER SPEELTOESTELLEN

Benaming *Title*: Inloopnet 1m

Opmerking *Comment*: Boer Basic Play

Datum *Date*: 2-9-2014

Tekening *Drawing*: MOD BBP 036 G A

Samenstelling module *Assembly module*

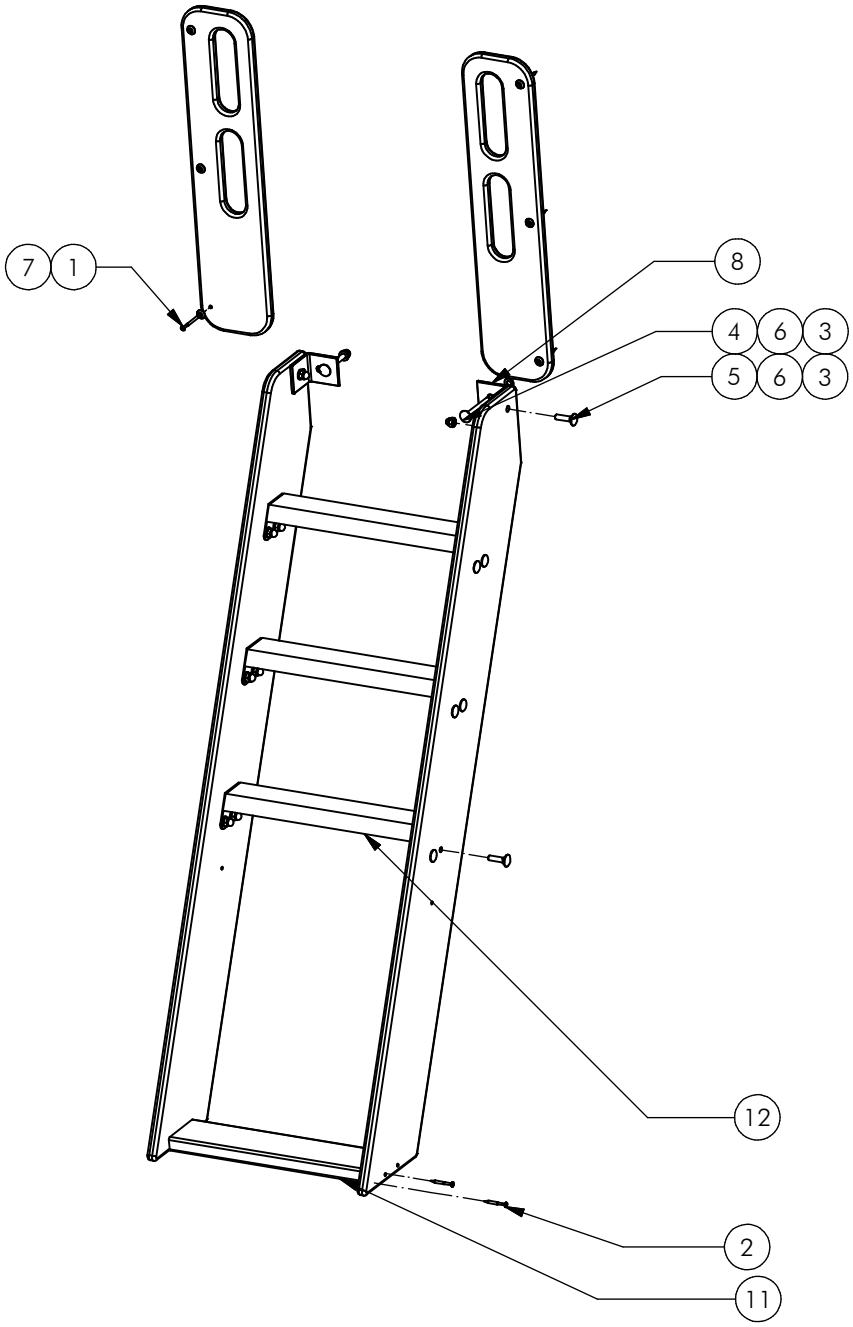

Nr	#	Type	Progr.	Volgnr	Bew.	Rev.	Benaming	Opmerking
1	6	BSR	002	005	070		Schroef Assy	5 x 70 - RVS A2-70
2	4	BSR	002	005	050		Schroef Assy	5 x 50 - RVS A2-70
3	16	BSR	011	010	020		Borgdopmoer	M10 - RVS A2-70
4	2	BSR	026	010	090		SLOTBOUT	M10 x 90
5	14	BSR	026	010	040		Slotbout	M10 x 40 - RVS A2-70
6	16	BSR	030	010	002		SLUITRING	M10
7	6	KST	ROR	006	000		ROZETRING M5	ZWART
8	2	OME	MNP	009	372		Hoekje rood	miniplay M12
9	2	OPE	BBP	026	061	A	Staander	Trap
10	2	OPE	BBP	034	061	A	Handgreep	Basic Play
11	1	ORE	BBP	030	046		REBO 100x30 mm	Lengte 460 mm
12	3	SME	MNP	062	916	A	Traptrede L=460	Mini Play

BOER SPEELTOESTELLEN

Benaming *Title*: Trap 0,95m

Opmerking *Comment*: Boer Basic Play

Datum *Date*: 15-9-2016

Tekening *Drawing*: MOD BBP 039 G B

Samenstelling module *Assembly module*

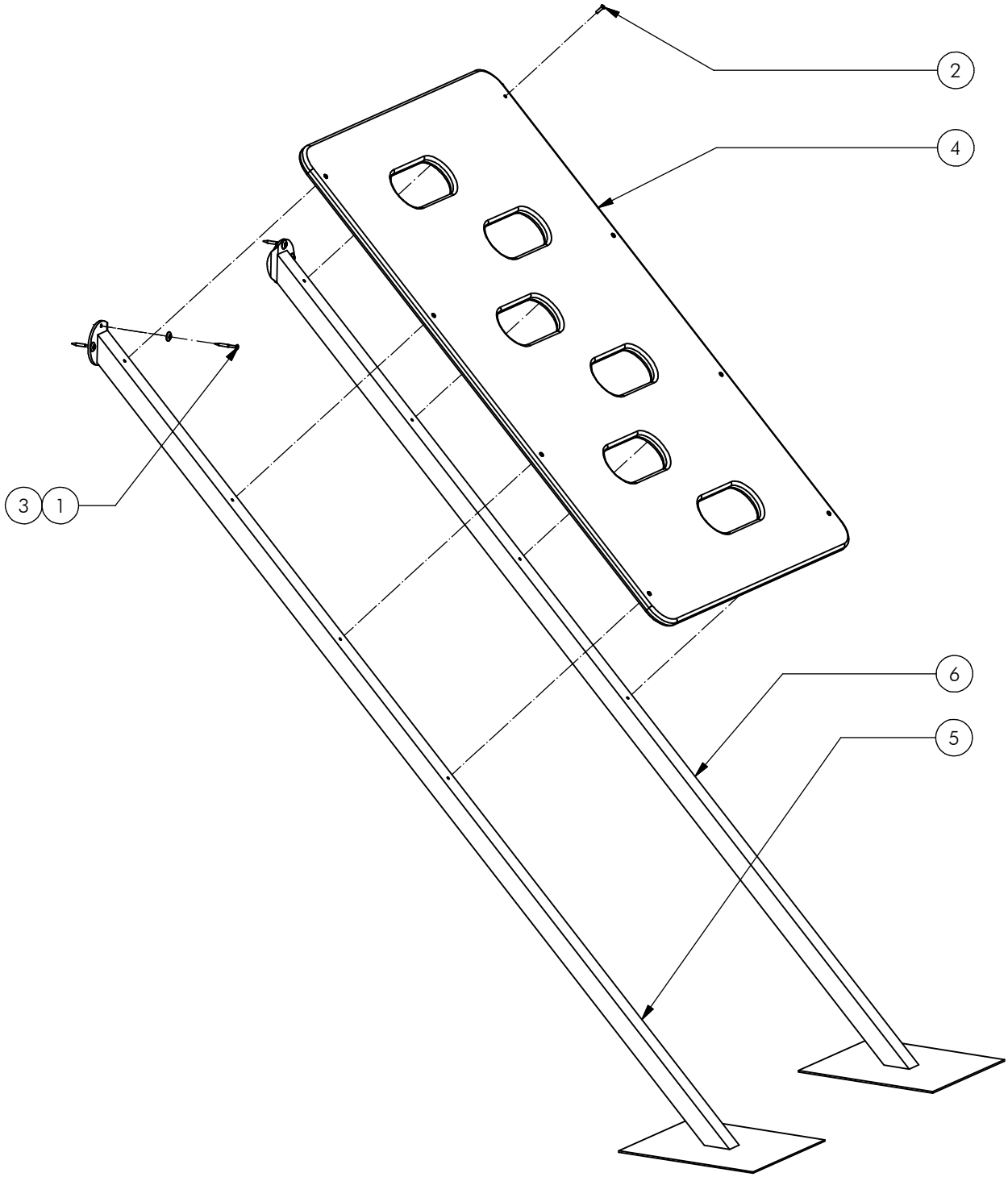

Nr	#	Type	Progr.	Volgnr	Bew.	Rev.	Benaming	Opmerking
1	4	BSR	002	005	050		SCHROEF	5 x 50
2	8	BSR	014	005	052		Klinknagel bolkop	4,8 x 18 - RVS A2-70
3	4	KST	ROR	006	000		ROZETRING M5	ZWART
4	1	OPE	BBP	003	061		Klimwand 1,5m	Basic Play
5	1	SME	BBP	020		A	Steun oploop	Basic Play
6	1	SME	BBP	021		A	Steun oploop rechts	Basic Play

BOER SPEELTOESTELLEN

Benaming *Title*: Oploopwand schuin

Opmerking *Comment*: Boer Basic Play

Datum *Date*: 7-8-2014

Tekening *Drawing*: MOD BBP 042 G A

Samenstelling module *Assembly module*

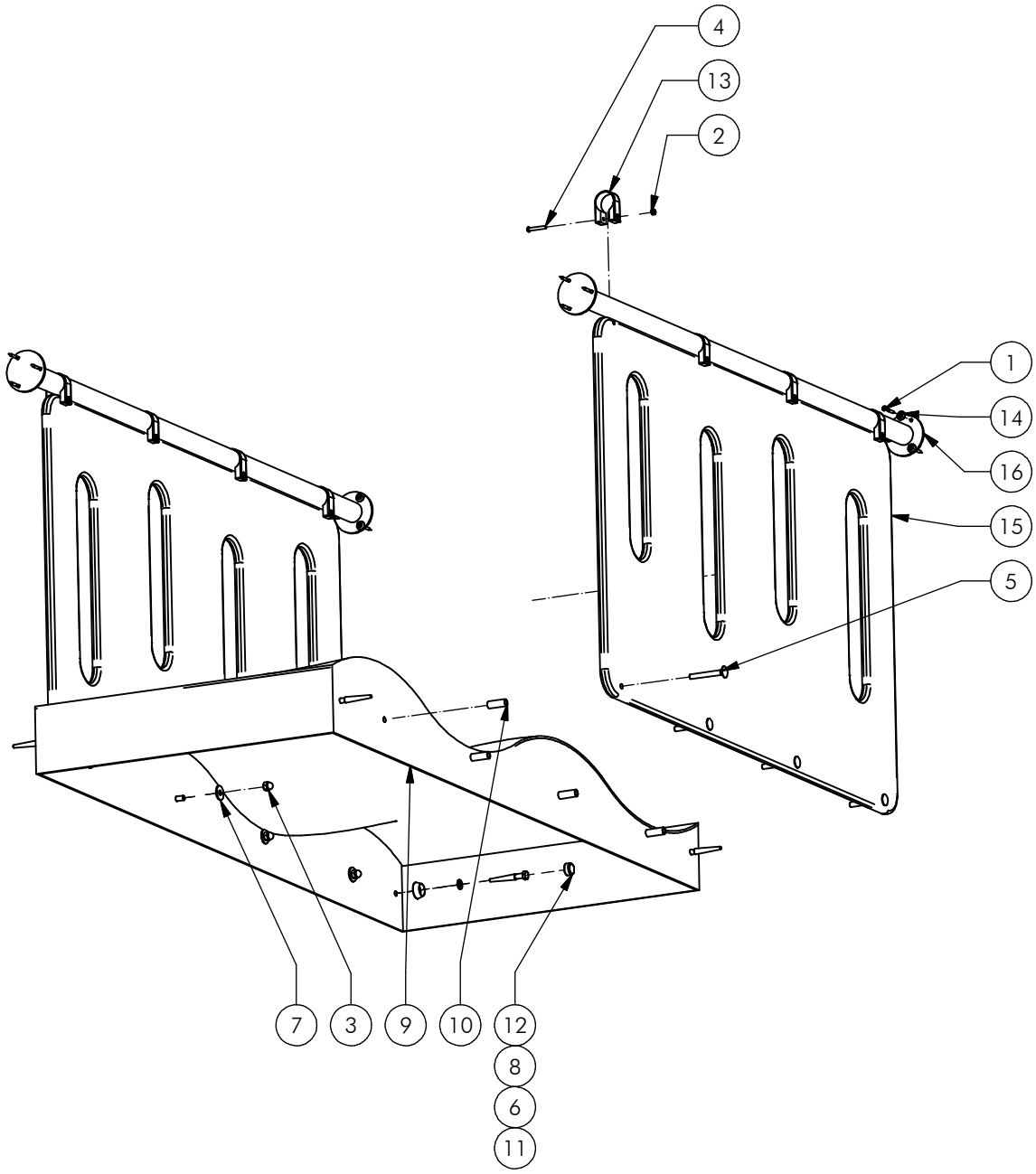

Nr	#	Type	Progr.	Volgnr	Bew.	Rev.	Benaming	Opmerking
1	12	BSR	002	005	050		SCHROEF	5 x 50
2	8	BSR	010	006	006		Borgmoer	M6 - RVS A2-70
3	8	BSR	011	010	020		DOPMOER	BORG RVS M10
4	8	BSR	025	006	040		Veiligheids Bout	Pin-Torx - RVS A2-70
5	8	BSR	026	010	080		Slotbout	M10 x 80 - RVS A2-70
6	4	BSR	030	010	002		SLUITRING	M10
7	8	BSR	035	010	030		CARROSSERIERING	M10 x 30 x 2,5
8	4	BSV	022	010	080		HOUTDRAADBOUT	M10 X 80
9	1	KST	BBP	019			Brugdek	Wildwaterbrug
10	8	KST	BUS	010	040		AFSTANDBUS	10x15x40
11	4	KST	DON	011	020		interplay donut M10 wit	84395000012
12	4	KST	DOP	011	020		interplay dop M10 wit	84395000014
13	8	KST	KLM	042	030		Klembeugel rood 42mm	80095001055
14	12	KST	ROR	006	000		ROZETRING M5	ZWART
15	2	OPE	BBP	027	061		Wand peuterbrug	Basic Play
16	2	SME	BBP	004			Ligger	Boer Basics

BOER SPEELTOESTELLEN

Benaming *Title*: Wildwaterbrug

Opmerking *Comment*: Boer Basic Play

Datum *Date*: 7-8-2014

Tekening *Drawing*: MOD BBP 045 G

Samenstelling module *Assembly module*

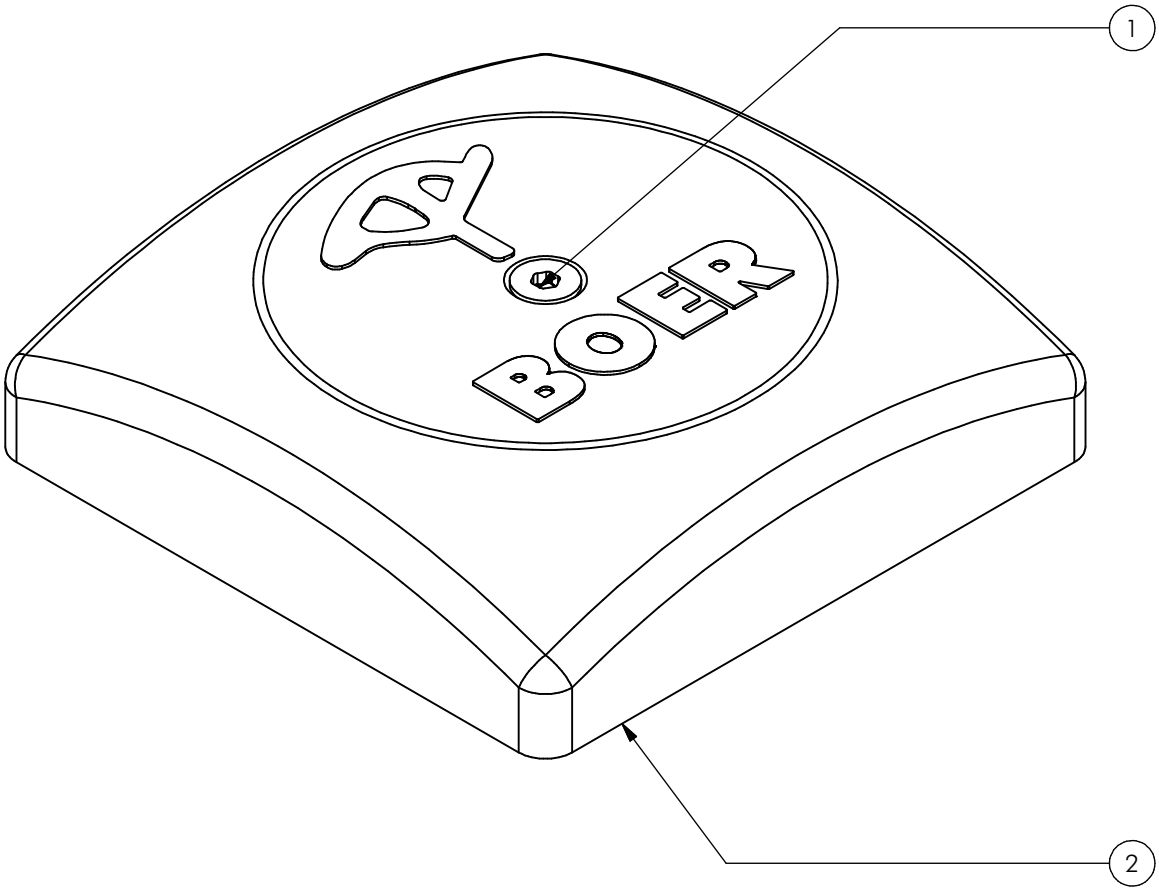

Nr	#	Type	Progr.	Volgnr	Bew.	Rev.	Benaming	Opmerking
1	1	BSR	002	005	050		SCHROEF	5 x 50
2	1	OME	KAP	100	524	B	Paalkap 100x100	Aluminium

BOER SPEELTOESTELLEN

Benaming *Title* Paalkap

Opmerking *Comment* 100x100

Datum *Date* 27-6-2014

Tekening *Drawing* MOD BBP 046 G

Samenstelling module *Assembly module*

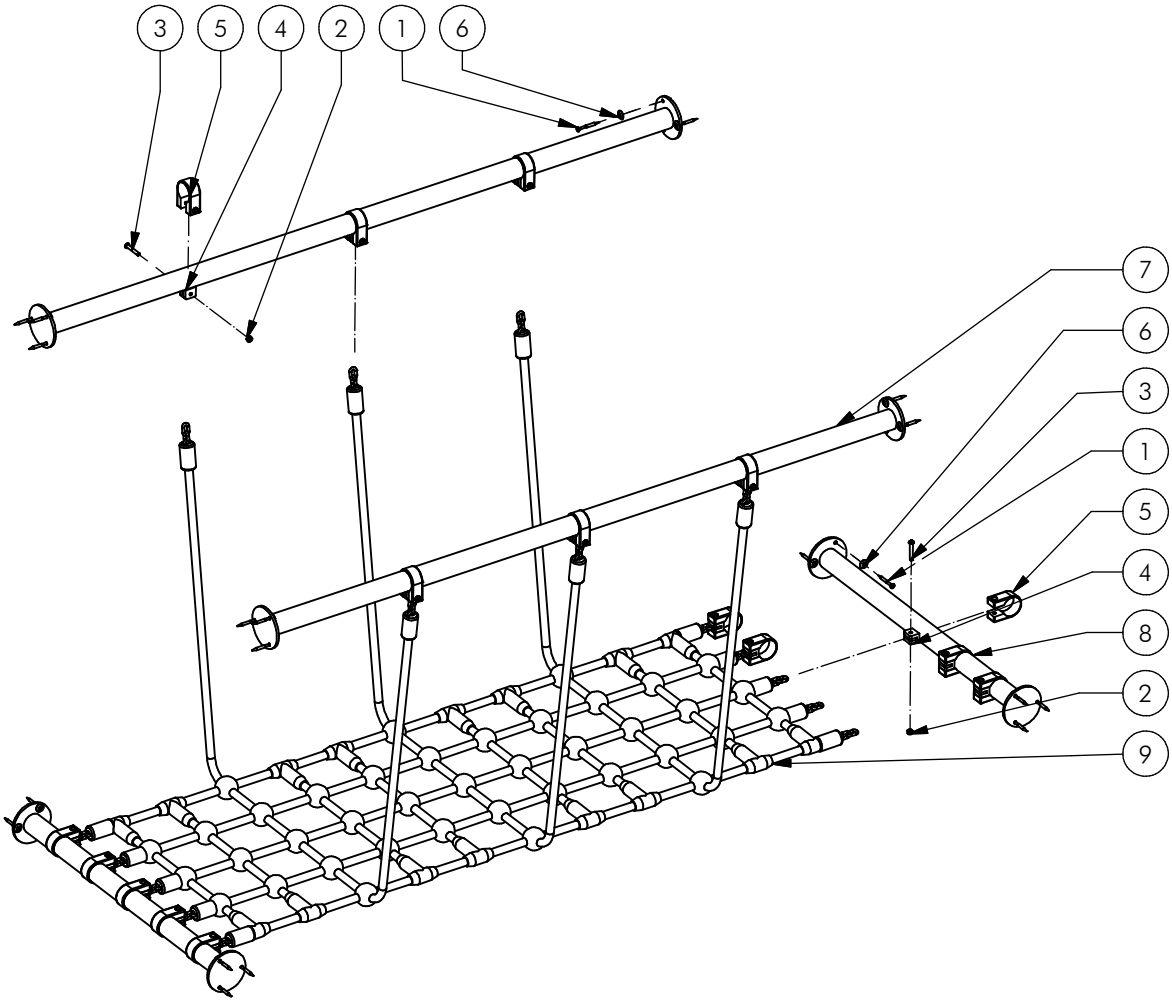

Nr	#	Type	Progr.	Volgnr	Bew.	Rev.	Benaming	Opmerking
1	24	BSR	002	005	050		SCHROEF	5 x 50
2	16	BSR	010	006	006		Borgmoer	M6 - RVS A2-70
3	16	BSR	025	006	040		Veiligheids Bout	Pin-Torx - RVS A2-70
4	16	KST	BBP	006			Vulblok	touwkoppeling
5	16	KST	KLM	042	030		Klembeugel rood 42mm	80095001055
6	24	KST	ROR	006	000		ROZETRING M5	ZWART
7	2	SME	BBP	004			Ligger	Boer Basics
8	2	SME	BBP	013			Railing voor klem	Boer Basics
9	1	SNT	BBP	010			Hangbrug loopvlak	Boer Basic play

BOER SPEELTOESTELLEN

Benaming *Title*: Hangbrug loopvlak

Opmerking *Comment*: Boer Basic Play

Datum *Date*: 27-8-2014

Tekening *Drawing*: MOD BBP 052 G

Samenstelling module *Assembly module*