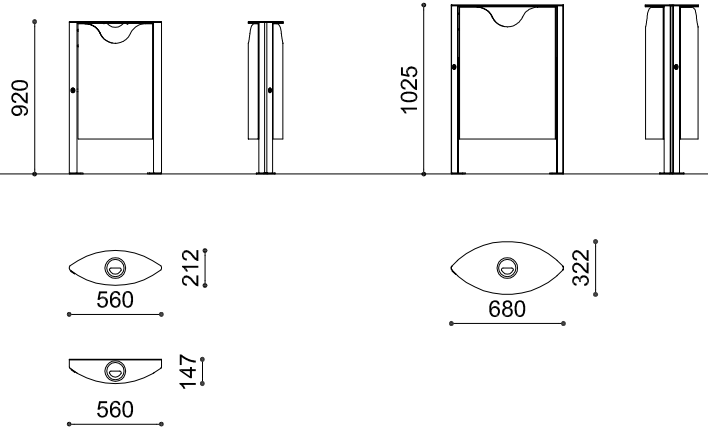

metalco

LANCILLOTTO - COLLEZIONE COLORE DESIGN ALESSANDRO LENARDA

Edition 01

Data 25/11/10

Tutti gli articoli ed i prodotti illustrati nel presente catalogo/sito web/scheda tecnica sono di proprietà esclusiva di Metalco Srl. Ogni contenuto ivi presente (modelli, testo, grafica, immagini, descrizione dei processi produttivi, logo, ecc.) è pertanto protetto ai sensi delle normative, anche internazionali, sui brevetti industriali e sui marchi registrati. E' autorizzata la riproduzione dei medesimi solamente con espressa indicazione della fonte, o comunque della proprietà dei medesimi.Nessun prodotto potrà, neppure in parte, essere copiato, contraffatto e/o immesso in commercio. Ogni eventuale violazione verrà perseguita e punita a norma di legge.